Am Tower 11 | 90475 Nürnberg

Wandschrank für Feuerwehrpläne:

zur Aufbewahrung und Hinterlegung von Feuerwehrplänen im Außenbereich

Wandschrank Außen A3 PHZ Doppelschwenkhebel (Art.Nr.: 1004200)

Kasten zur Hinterlegung und sicheren Aufbewahrung von Feuerwehrplänen außerhalb von Gebäuden, durch die umlaufende Dichtung und das Stellblech sind Inhalte vor Witterungseinflüssen (Kondenswasser, Regenwasser und Staub) geschützt.
Um vor unberechtigter Nutzung und Vandalismus zu schützen ist der Doppelschwenkhebel mit herausschwenkbarem Betätigungshebel zum Einbau von 2 Profilhalbzylindern (aller anerkannten Feuerwehrschließungen für Brandmeldeanlagen) nach DIN vorgerichtet, sodass eine sichere und schnell zugängliche Bereitstellung am Einsatzort gewährleistet ist.

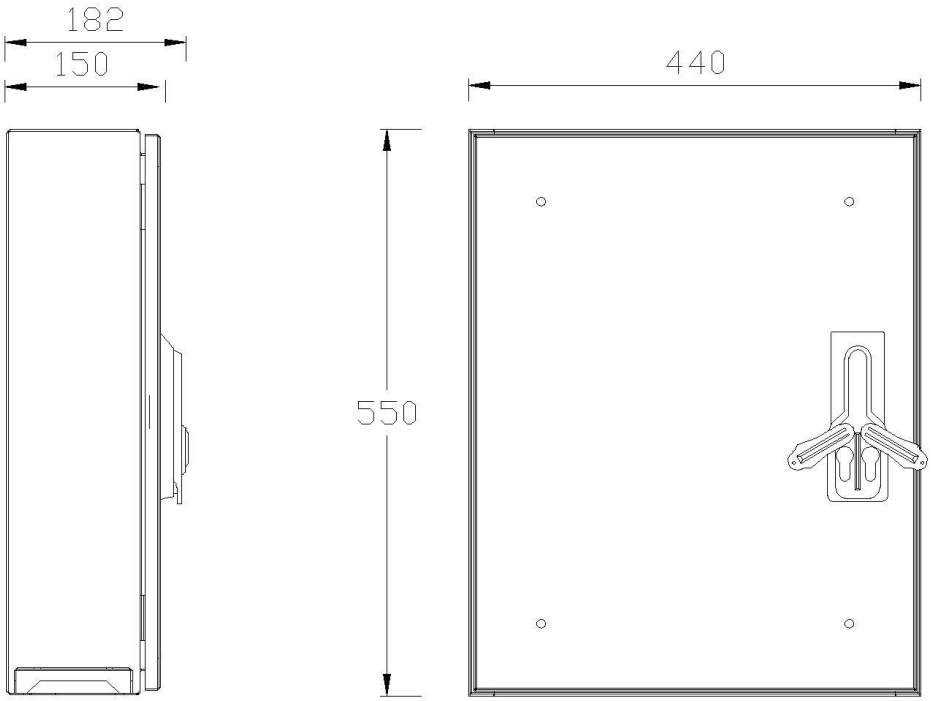

Produkteigenschaften:

- Maße HxBxT: 550x440x150 mm
- Material: Stahlblech 1,2 mm
- Farbe: RAL 3020 Struktur Polyester pulverbeschichtet (UV- beständig)
- Gewicht: 11,20 kg
- Wandschranktüre: Türanschlag links, verdeckt liegende Scharniere
- Schutzklasse: International Protection 65
- Doppelschwenkhebel: Betätigungshebel herausschwenkbar, plombierbar, vorgerichtet für 2 Profilhalbzylinder 30/10 oder 35/10
- Wandmontage: 4 Wandbefestigungsbohrungen Ø 9 mm
- Kapazität: 3x DIN A3 Ordner (max. Rückenbreite 45 mm), 2x DIN A3 Ordner (max. Rückenbreite 80 mm)

(Beipack: 4x Spenglerschraube 4,5x45 mit A2 Dichtscheibe, 4x Nylondübel 6x30, 2x Senkschraube M5x16, Stellblech mit Ablaufbohrungen, Folienaufkleber „Feuerwehrpläne" gemäß DIN 4066)