FESIOR
FEUERWEHR SICHERHEIT ORIENTIERUNG

Am Tower 11 | 90475 Nürnberg

Montageanleitung

Wandschrank Außen A3 PHZ Doppelschwenkhebel (Art.Nr.: 1004200)

(Beipack: 4x Spenglerschraube 4,5x45 mit A2 Dichtscheibe, 4x Nylondübel 6x30, 2x Senkschraube M5x16, Stellblech mit Ablaufbohrungen, Folienaufkleber „Feuerwehrpläne" gemäß DIN 4066)

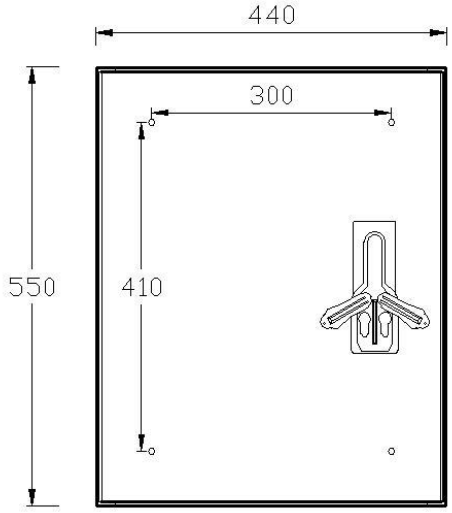

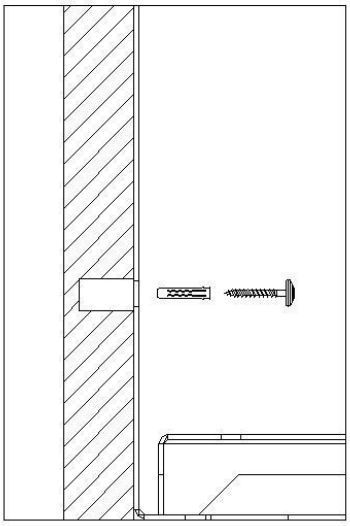

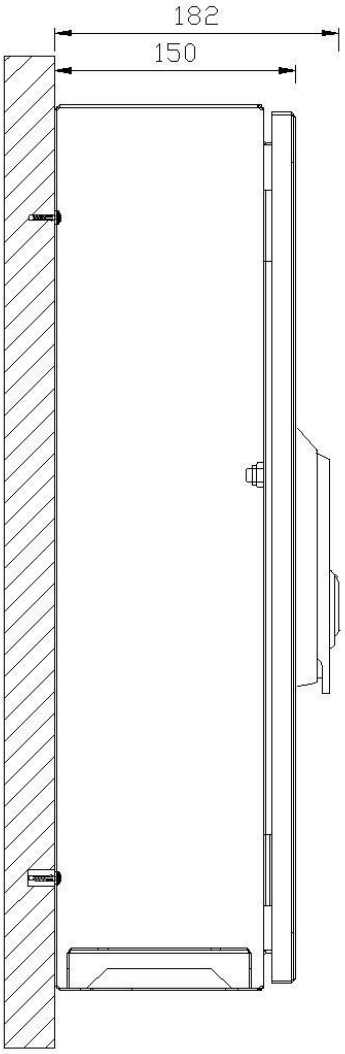

FESIOR
FEUERWEHR SICHERHEIT ORIENTIERUNG

Am Tower 11 | 90475 Nürnberg

Onlineshop für Brandschutz und Sicherheit
-die erste Adresse rund um Brandschutz und Sicherheit -
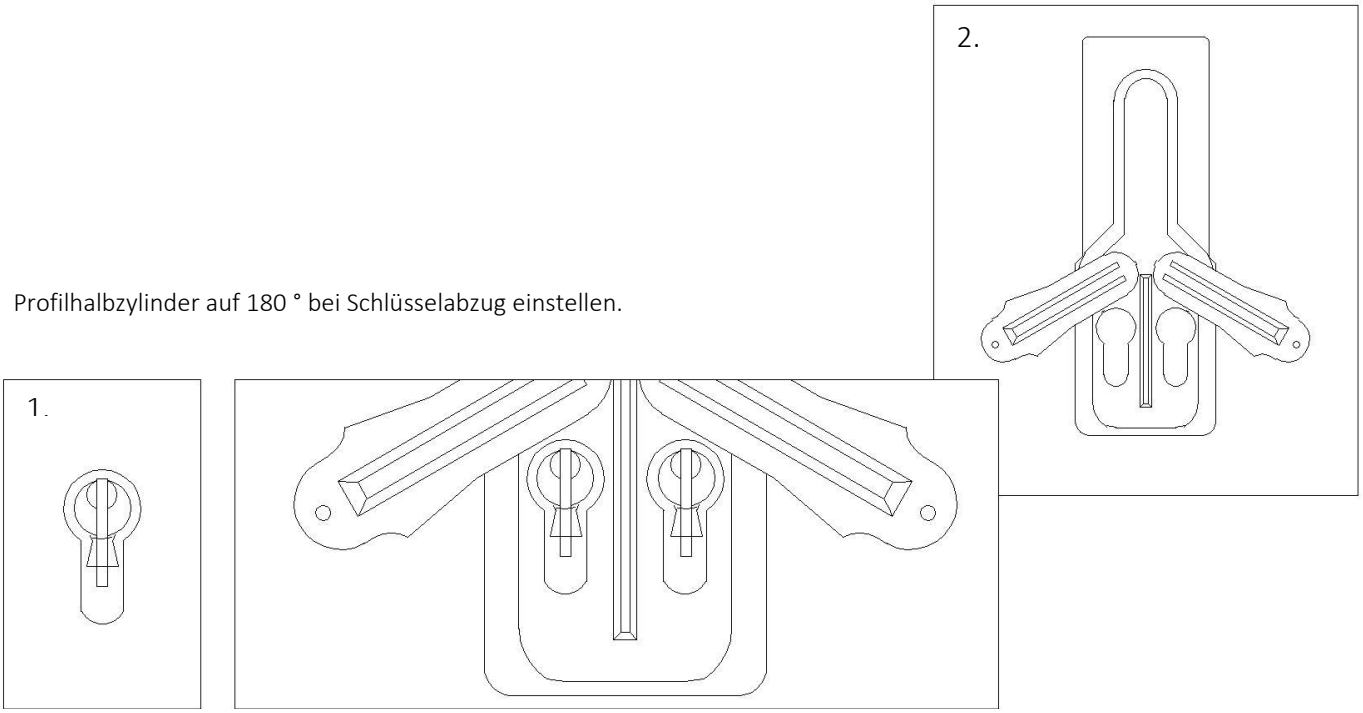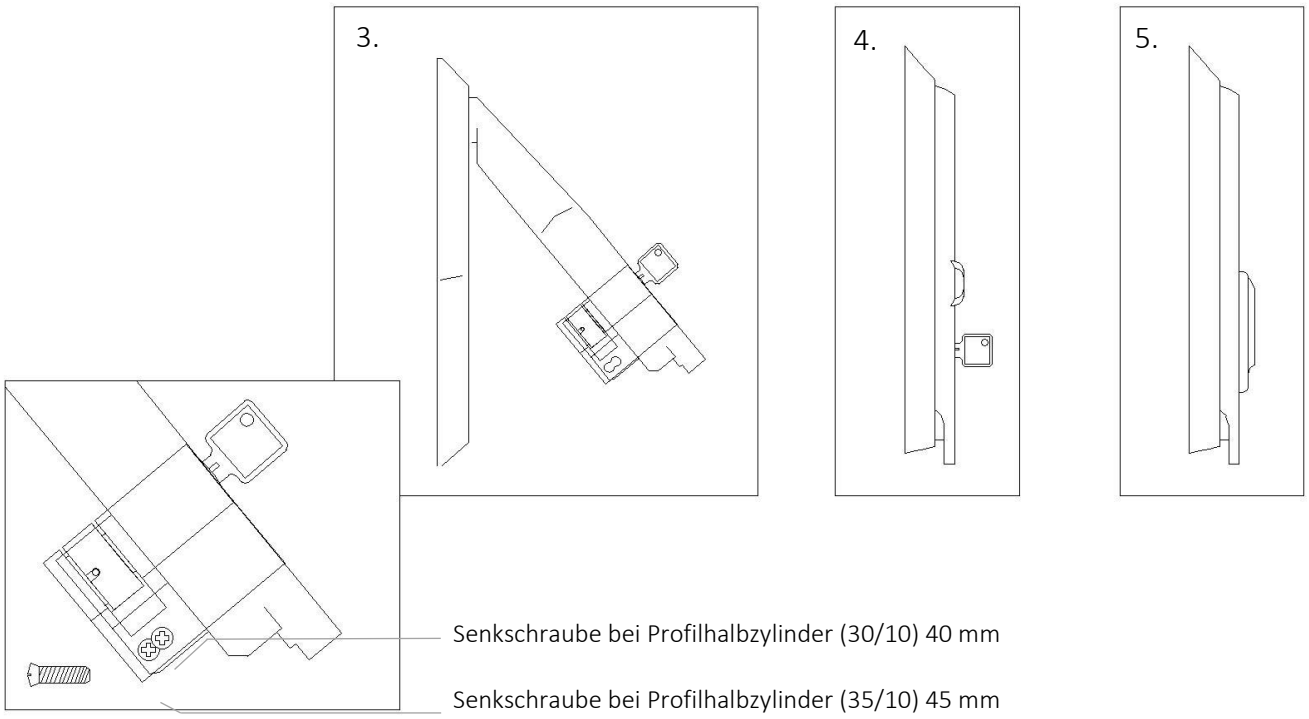
Profilhalbzylinder auf 180 ° bei Schlüsselabzug einstellen.