Am Tower 11 | 90475 Nürnberg

Wandschrank für Feuerwehrpläne:

zur Aufbewahrung und Hinterlegung von Feuerwehrplänen im Innen-/ Außenbereich

Wandschrank V2A A3 PHZ Doppelschwenkhebel (Art.Nr.: 1004300)

Kasten zur Hinterlegung und sicheren Aufbewahrung von Feuerwehrplänen innerhalb oder außerhalb von Gebäuden, durch die umlaufende Dichtung sind Inhalte vor Witterungseinflüssen (Kondenswasser, Regenwasser und Staub) geschützt.
Um vor unberechtigter Nutzung und Vandalismus zu schützen ist der Doppelschwenkhebel mit herausschwenkbarem Betätigungshebel zum Einbau von 2 Profilhalbzylindern (aller anerkannten Feuerwehrschließungen für Brandmeldeanlagen) nach DIN vorgerichtet, sodass eine sichere und schnell zugängliche Bereitstellung am Einsatzort gewährleistet ist.

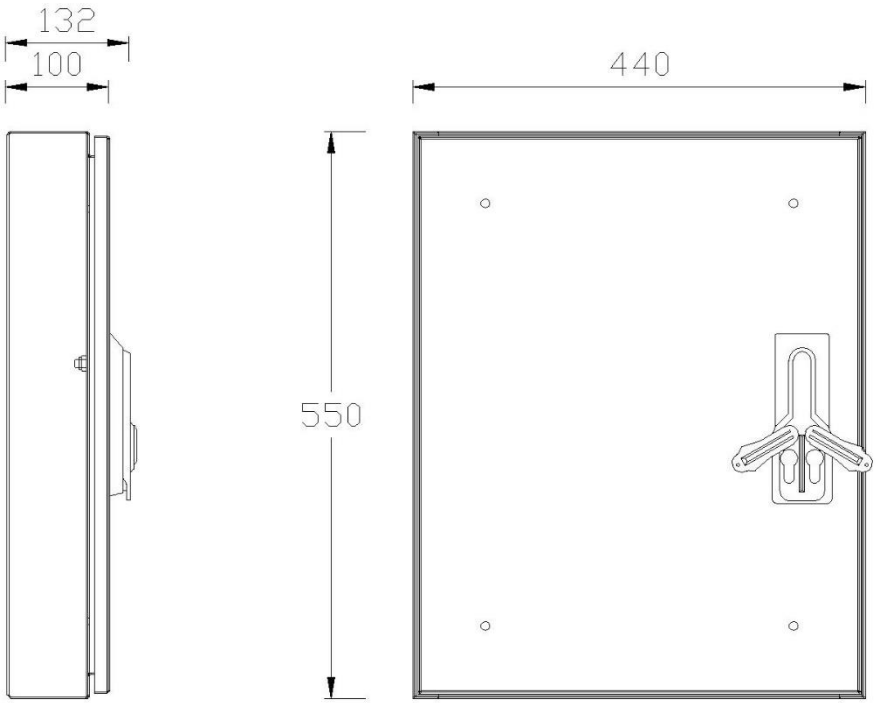

Produkteigenschaften:

- Maße HxBxT: 550x440x100 mm
- Material: Edelstahl
- Farbe: V2A Natur
- Gewicht: 10,00 kg
- Wandschranktüre: Türanschlag links, verdeckt liegende Scharniere
- Schutzklasse: International Protection 65
- Doppelschwenkhebel: Betätigungshebel herausschwenkbar, plombierbar, vorgerichtet für 2 Profilhalbzylinder 30/10 oder 35/10
- Wandmontage: 4 Wandbefestigungsbohrungen Ø 9 mm
- Kapazität: 2x DIN A3 Ordner (max. Rückenbreite 45 mm), 1x DIN A3 Ordner (max. Rückenbreite 80 mm)

(Beipack: 4x Spenglerschraube 4,5x45 mit A2 Dichtscheibe, 4x Nylondübel 6x30, 2x Senkschraube M5x16, Folienaufkleber „Feuerwehrpläne" gemäß DIN 4066)